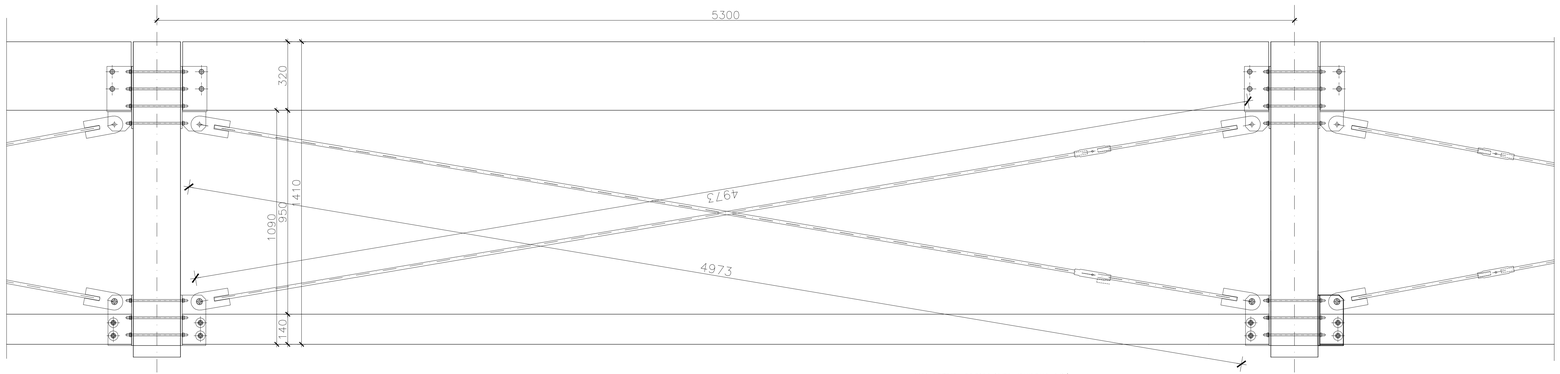

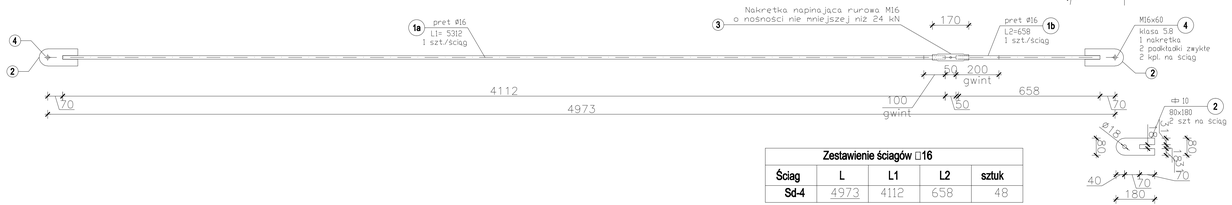

Zestawienie ściągów □16				
Ściąg	L	L1	L2	sztuk
Sd-4	4973	4112	658	48

Stal St3S, cynkowana ogniowo

Spoiny nieopisane wykonać 4

BM art Projekt	Kielce ul. Starodomaszewska 30/33 tel./fax 344-61-14		
Rozbudowa szkoły i budowa sali gimnastycznej przy Zespole Szkół w Piątkowej			
Skala: Konstrukcja	- PROJEKT WYKONAWCZY	Numer rysunku: K-24W	
Przedmiot rysunku:	USZTYWNIENIE PIONOWE Sd-4		
Inwestor: Gmina Chełmiec		Skala rysunku: 1:10	
Obiekt: Piątkowa gm. Chełmiec dz. nr 616			
Projektował: *mgr inż. Stanisław Szewczyk*	nr upr. 7/64 specjalność konstrukcyjna	Data: 10.2006	Podpis
Opracował: *mgr inż. Emil Kubacki* *inż. Grzegorz Hebda* *mgr inż. Karolina Ogrodowczyk*	———	Data: 10.2006	Podpis
Sprawdził: *inż. Marek Krzysztof*	MAP/0029/PWOK/04 specjalność konstrukcyjna	Data: 10.2006	Podpis