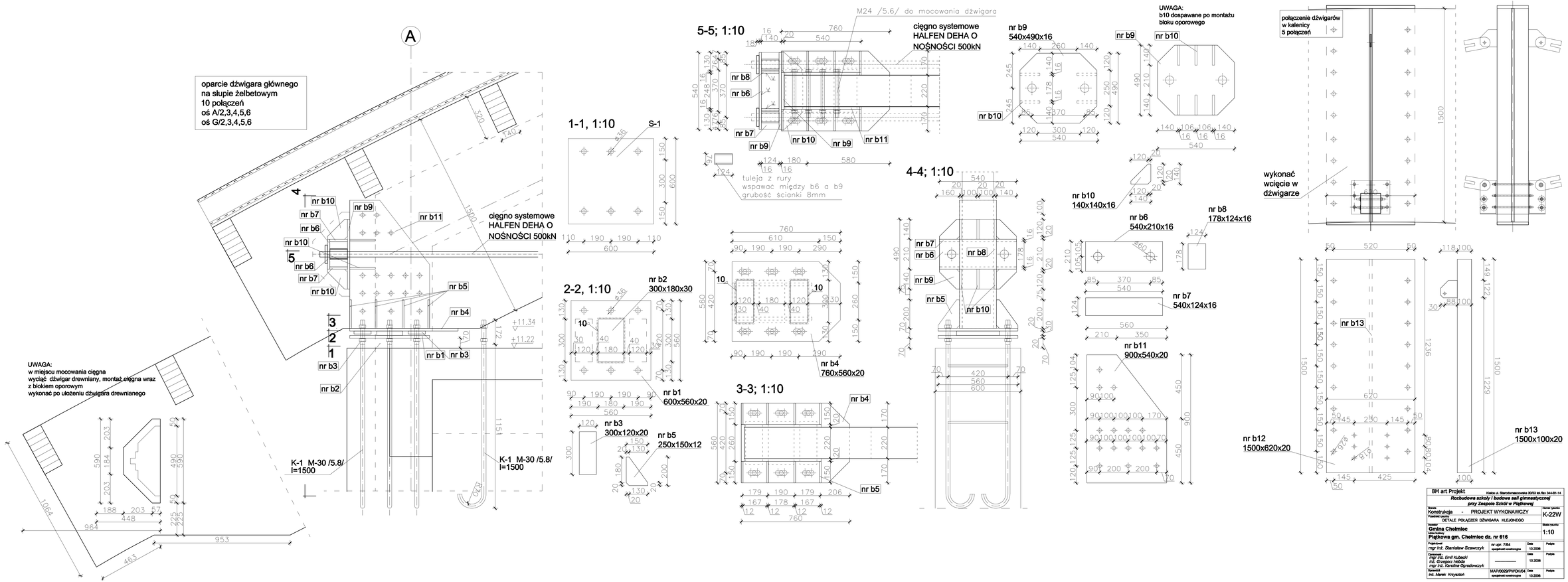
A
oparcie dźwigara głównego
na słupie żelbetowym
10 połączeń
oś A/2,3,4,5,6
oś G/2,3,4,5,6
nr b10
nr b9
nr b7
nr b6
nr b11
cięgno systemowe
HALFEN DEHA O
NOŚNOŚCI 500kN
nr b5
nr b4
nr b1
nr b3
nr b2
K-1 M-30 /5.8/
l=1500
+11.34
+11.22
UWAGA:
w miejscu mocowania cięgna
wyciąć dźwigar drewniany, montaż cięgna wraz
z blokiem oporowym
wykonać po ułożeniu dźwigara drewnianego
1-1, 1:10
S-1
2-2, 1:10
nr b2
300x180x30
nr b1
600x560x20
nr b3
300x120x20
nr b5
250x150x12
5-5; 1:10
M24 /5.6/ do mocowania dźwigara
cięgno systemowe
HALFEN DEHA O
NOŚNOŚCI 500kN
tuleja z rury
wspawać między b6 a b9
grubość ścianki 8mm
3-3; 1:10
nr b4
760x560x20
4-4; 1:10
nr b9
540x490x16
nr b10
140x140x16
nr b6
540x210x16
nr b8
178x124x16
nr b7
540x124x16
nr b11
900x540x20
UWAGA:
b10 dospawane po montażu
bloku oporowego
połączenie dźwigarów
w kalenicy
5 połączeń
wykonać
wcięcie w
dźwigarze
nr b12
1500x620x20
nr b13
1500x100x20
BM art Projekt
Rozbudowa szkoły i budowa sali gimnastycznej
przy Zespole Szkół w Piątkowej
Konstrukcja - PROJEKT WYKONAWCZY
K-22W
DETALE POŁĄCZEŃ DŹWIGARA KLEJONEGO
Gmina Chełmiec
Piątkowa gm. Chełmiec dz. nr 616
1:10
mgr inż. Stanisław Szewczyk
mgr inż. Emil Kubacki
inż. Grzegorz Hebda
mgr inż. Karolina Ogrodowczyk
inż. Marek Krzysztof
MAP/0029/PWOK/04
10.2006