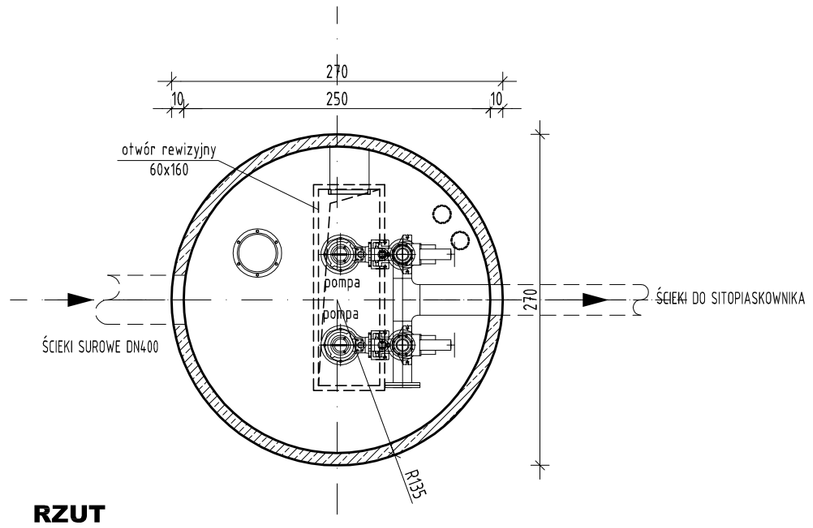

RZUT

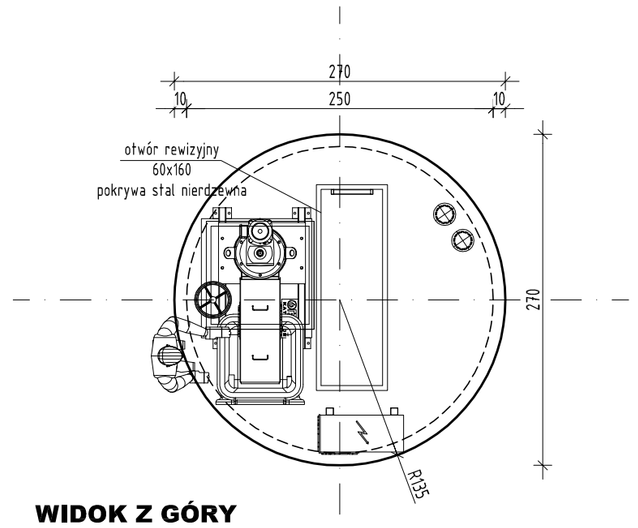

WIDOK Z GÓRY

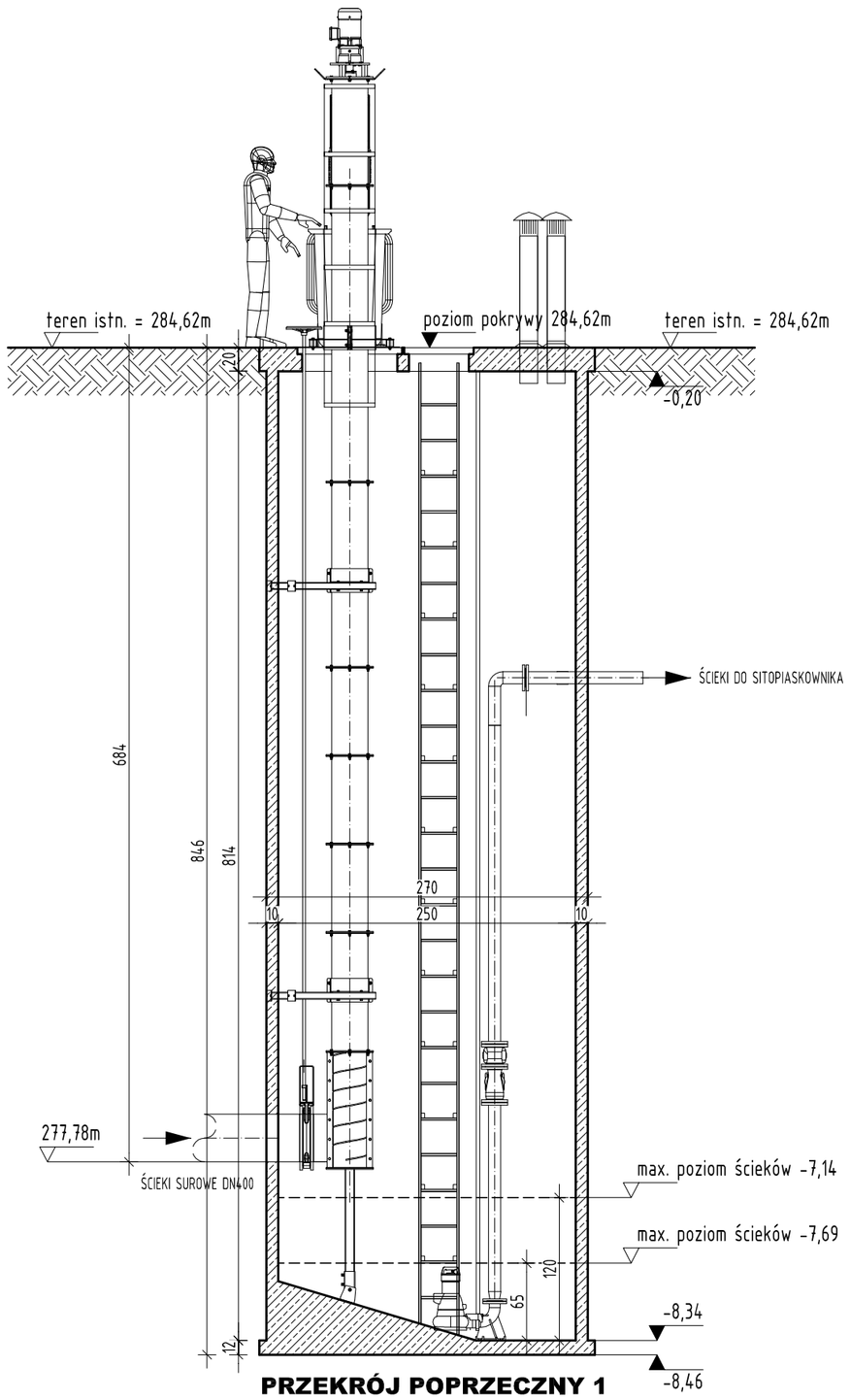

PRZEKRÓJ POPRZECZNY 1

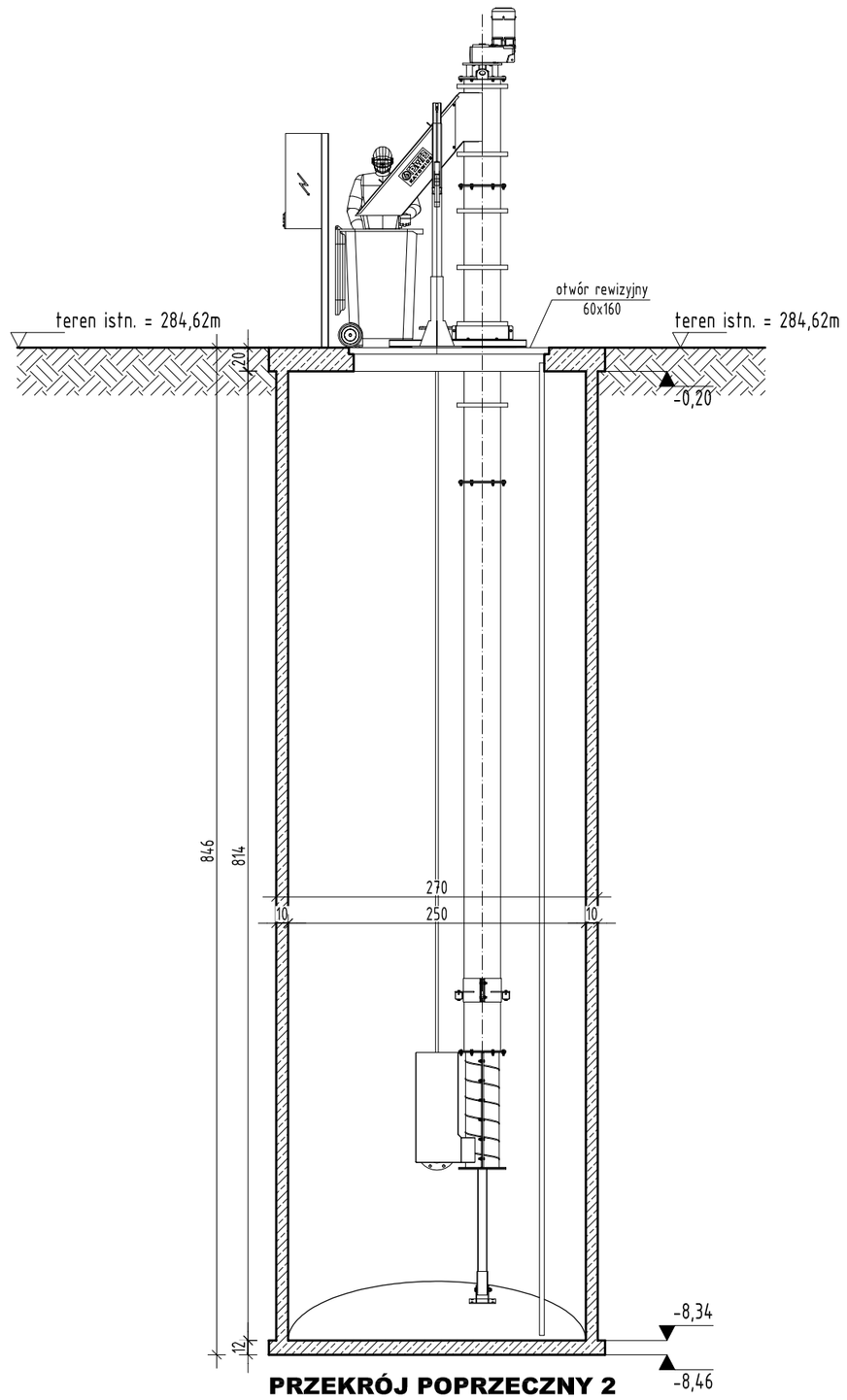

PRZEKRÓJ POPRZECZNY 2

UWAGI

- popmpownia podziemna ścieków surowych w obudowie z polimerobetonu
- obudowa składa się z monolitycznego dna, rury i pokrywy
- obudowa dostarczana jest w postacji gotowego elementu, nie wymaga dodatkowej izolacji oraz konserwacji w trakcie użytkowania
- pokrywa jest wyposażona w otwór montażowy pomp zabezpieczony pokrywą ze stali nierdzewnej, właz żeliwny oraz kominki wentylacyjne Ø150
- wyposażenie w sprzęt technologiczny wg wybranej technologii

Opracował	Data	Nazwisko	RYSUNEK OFERTOWY
Konstruował	2011-07-29	K. Siekanski	
Sprawdził	2011-10-20	R. Fuz	

Rysunek ten jest przykładowym rysunkiem poglądowym na potrzeby projektu budowlanego użyczonym za zgodą producenta urządzenia

PWP KATOWICE Sp. z o.o.
ul. Francuska 57, 40-028 Katowice
tel. (32) 209 03 88; 209 14 28;
fax (32) 201 88 16

Nr rys: Sito pionowe 300

OPRACOWANIE:

SCHWANDER POLSKA

TEMAT PROJEKTU:

ROZBUDOWA I PRZEBUDOWA
ISTNIEJACEJ OCZYSZCZALNI ŚCIEKÓW

INWESTOR:

Gmina Chełmiec
ul. Papieska 2
33-395 Chełmiec

ADRES INWESTYCJI:

gmina Chełmiec obręb Świniarsko 0019
działka nr 756/3, 756/4

PROJEKTANT:

mgr inż. arch. Sławomir Podraza
uprawnienia budowlane do projektowania
bez ograniczeń w specjalności architektonicznej
nr MPOIA / 120 / 2008
33-300 Nowy Sącz, ul. Konopnickiej 18/22

SPRAWDZAJĄCY:

mgr inż. arch. Malwina Podraza
uprawnienia budowlane do projektowania
bez ograniczeń w specjalności architektonicznej
nr MPOIA / 67 / 2008
33-380 Krynica Zdrój, ul. Piłsudskiego 14

FAZA PROJEKTU: PROJEKT BUDOWLANY

BRANŻA: ARCHITEKTURA

TYTUŁ RYSUNKU: URZĄDZENIE - POMPOWNIA ŚCIEKÓW SUROWYCH

SKALA RYSUNKU:	DATA WYKONANIA:	NUMER ARKUSZA:
1:50	02.2014	A 11