Syudnia z kręgów bet.
skala 1:50

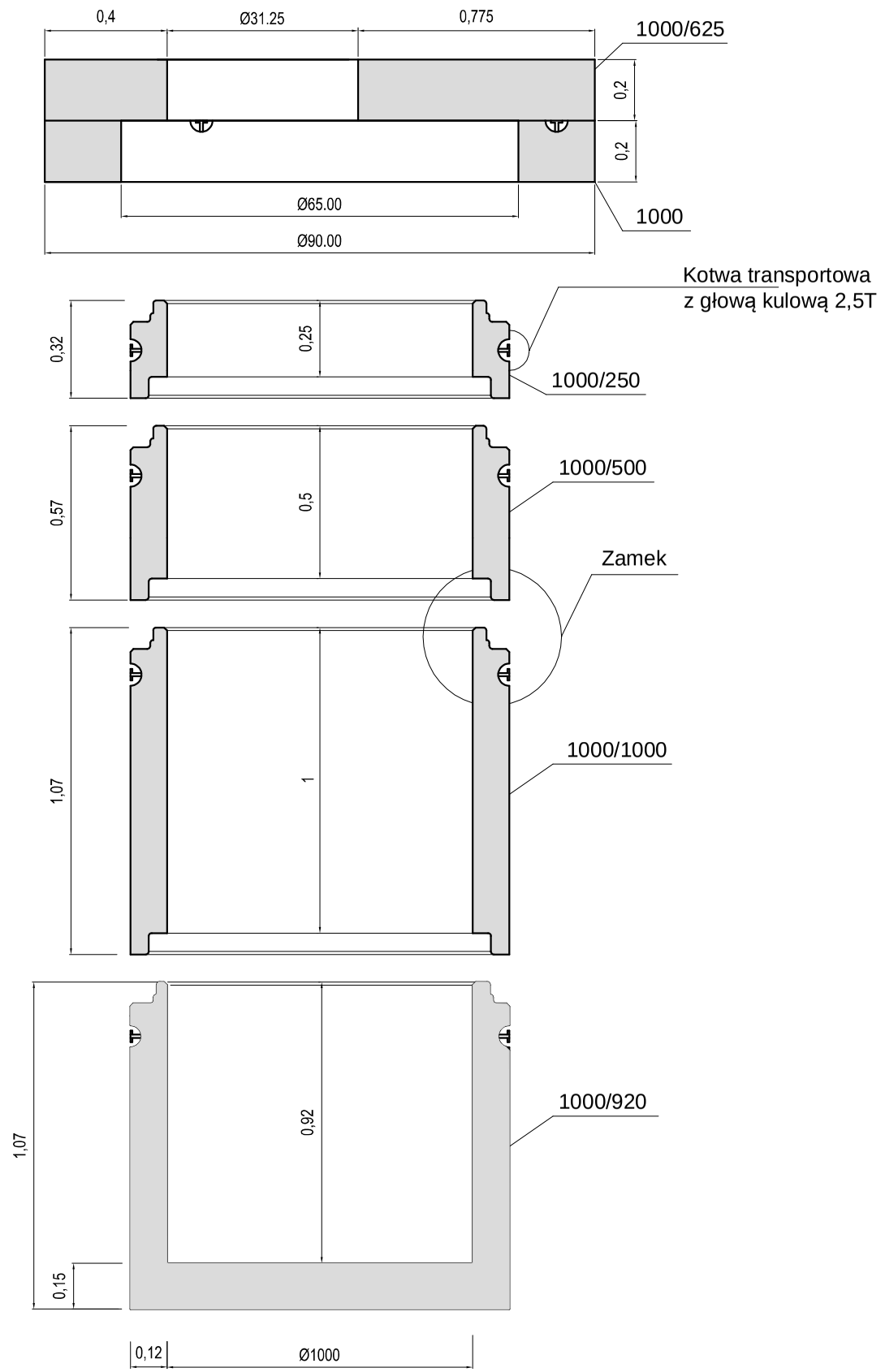

Wpust uliczny podchodnikowy
skala 1:20

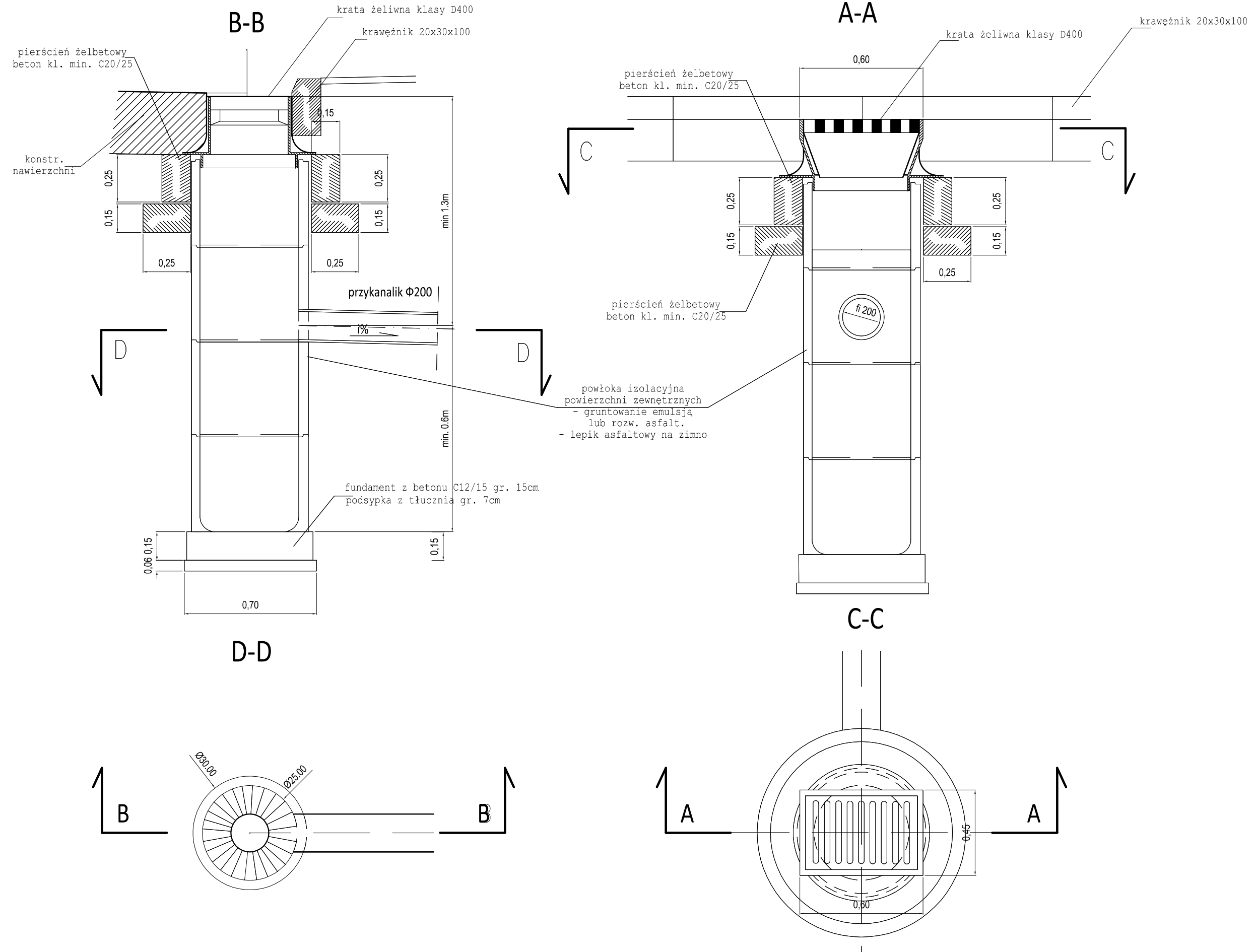

OBIEKT: "Przebudowa drogi gminnej nr 290223K w km 0+307,40 - 0+416,10 wraz z skrzyżowaniem i odcinkiem drogi gminnej nr 290233K w km 0+000,00 - 0+371,70 w miejscowości Wielogłowy."	DATA: czerwiec 2018
ADRES INWESTYCJI: obr Wielogłowy, Gmina Chełmiec	SKALA: 1:50
INWESTOR: Gmina Chełmiec, ul. Papieska 2, 33-395 Chełmiec	NUMER RYSUNKU: 6.2
STADIUM: MATERIAŁY ZGŁOSZENIOWE	BRANŻA: DROGOWA
PRZEDMIOT RYSUNKU: SZCZEGÓŁY ODWODNIENIA	
BRANŻA: DROGOWA	PROJEKTANT: inż. Władysław Kołpak, upr. nr WZDP-11b-2001 nr 222/66
SPRAWDZAJĄCY: mgr inż. Zdzisław Parol, upr. nr GAS-834/A-125/84	OPRACOWAŁ: inż. Jacek Paluch