Wpust uliczny krawężnikowy klasa C250 skala 1:20

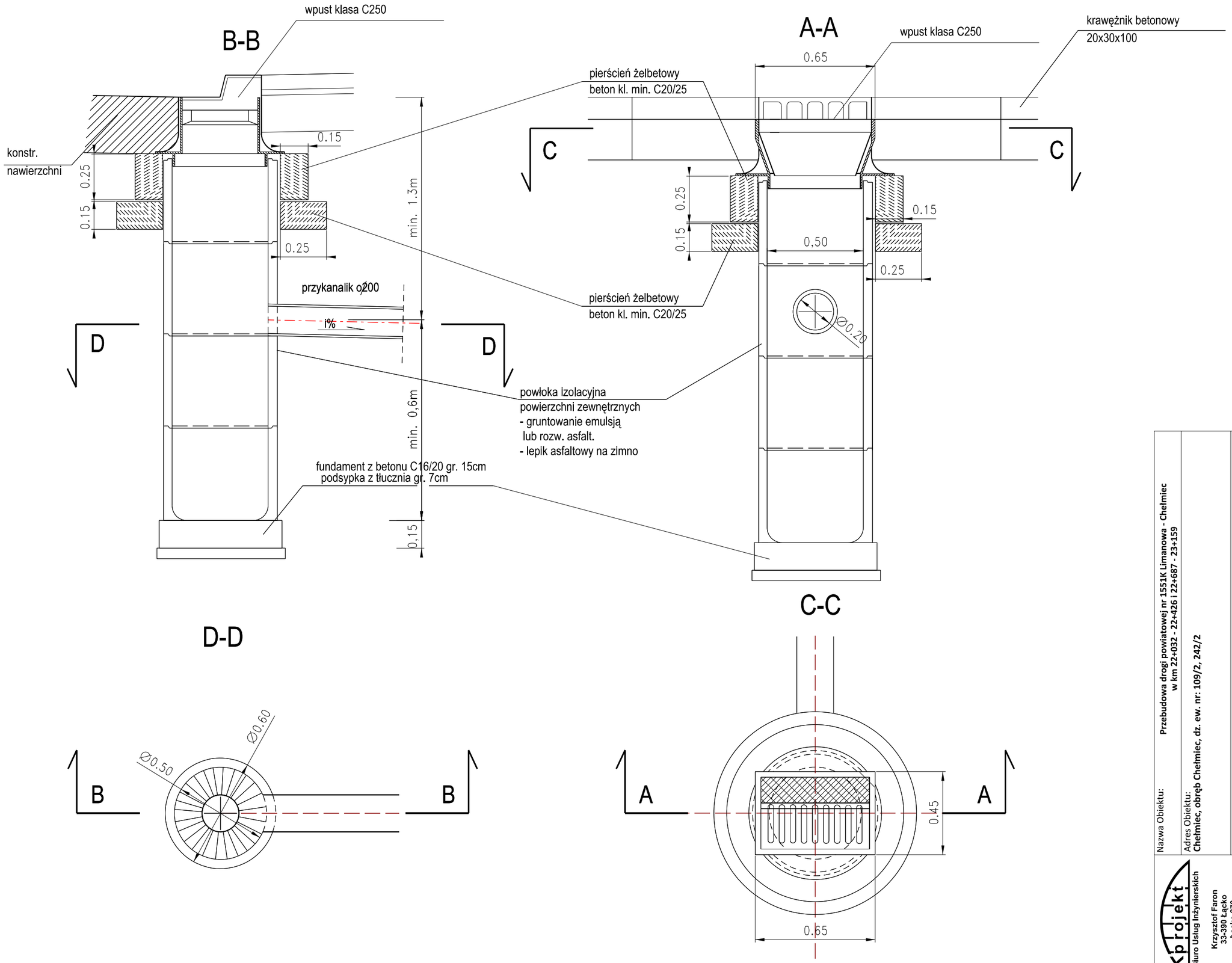

Nazwa Obiektu:	**Przebudowa drogi powiatowej nr 1551K Limanowa - Chełmiec w km 22+032 - 22+426 i 22+687 - 23+159**
Adres Obiektu:	**Chełmiec, obręb Chełmiec, dz. ew. nr: 109/2, 242/2**
Inwestor:	**Powiatowy Zarząd Dróg w Nowym Sączu ul. Wiśniowieckiego 136, 33-300 Nowy Sącz**
Przedmiot Rysunku:	**SZCZEGÓŁ ODWODNIENIA**
Branża drogowa	
Projektant:	**mgr inż. Krzysztof Faron nr ewid.141/2002 MAP/BO/0064/03**
Podpis:	
Współpraca:	mgr inż. Daniel Wesołowski

FKprojekt
Biuro Usług Inżynierskich
Krzysztof Faron
33-390 Łącko
Łącko 870
tel.606-194-138
fkprojekt@interia.pl

Skala:	**1:20**
Nr Rys:	**07.2**
Data:	**marzec 2013**
Opracowanie:	**PROJEKT WYKONAWCZY**